La Raffinerie
LE TIERS-LIEU SOUS LES FILAOS

Banc gran pat

COÛT MATIÈRE PREMIÈRE



TEMPS DE RÉALISATION



QUANTITÉ DE DÉCHETS ÉVITÉS



AGE MINIMUM

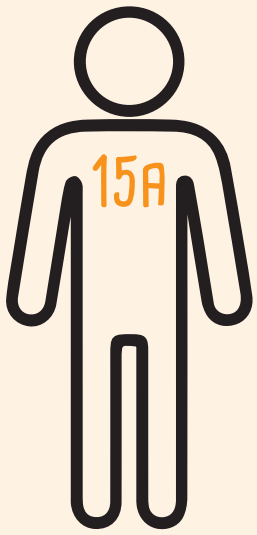

DIFFICULTÉ



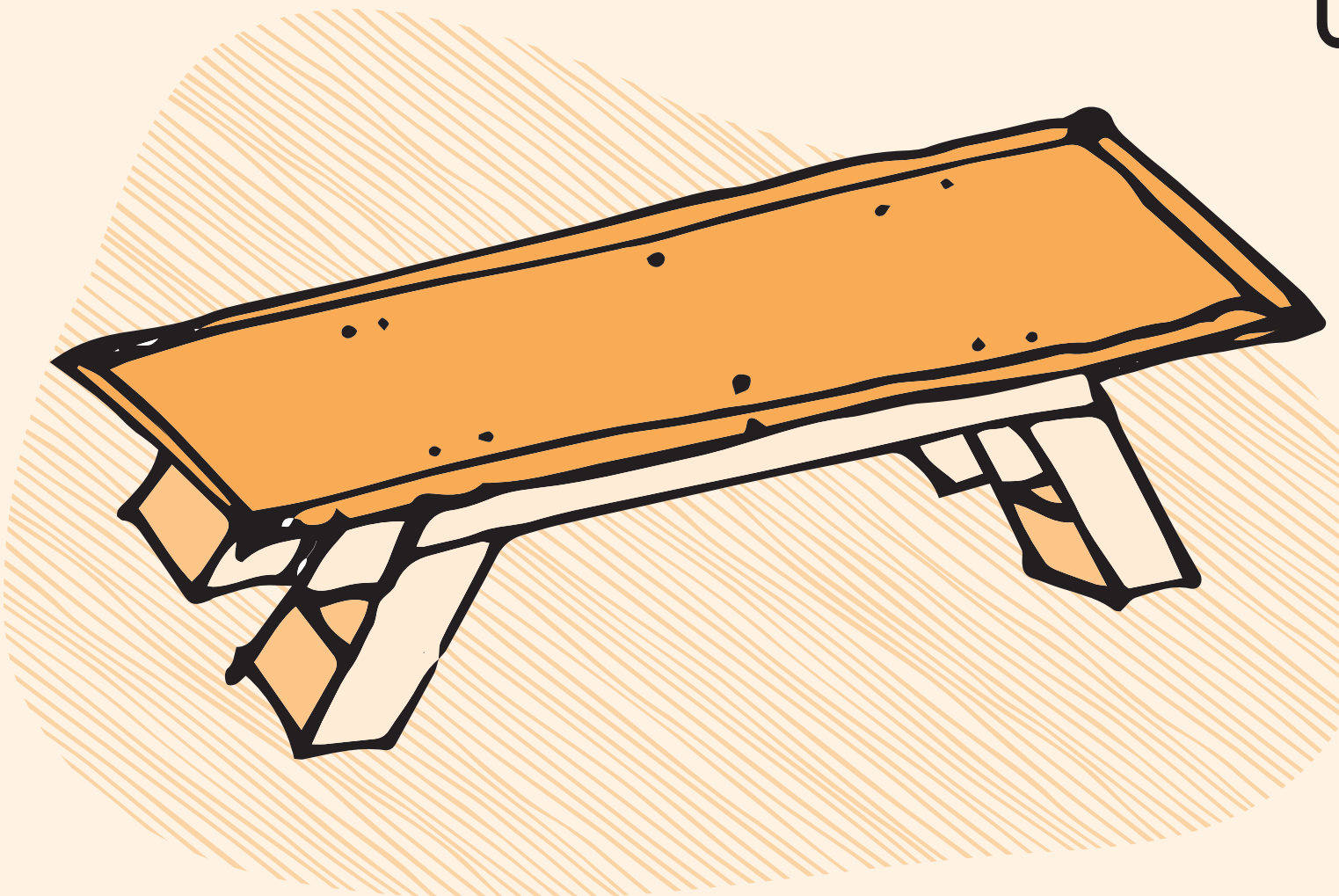

DATE // JAN 2021
AUTEUR // JULIEN GAILLOT
CONTACT // CONTACT@LARAFFINERIE.RE

CC BY NY SA
LES UTILISATEUR.ICES DE CETTE FICHE S'ENGAGENT À RESPECTER LES RÈGLES ÉLÉMENTAIRES DE SÉCURITÉ - UTILISATION LIBRE

Fiche Tuto — Banc gran Pat — Brico-04

= Compétences =

#Dépalettiser

#Travailler la palette

= Matériaux =

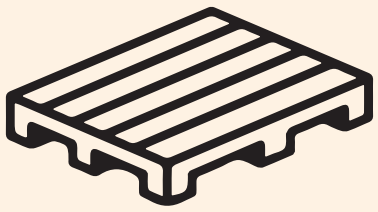

1 x #palettes type EUR

= Matériels =

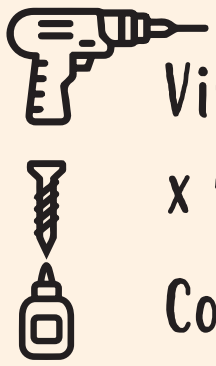

Visseuse

x 54 vis 4 x 60

Colle à bois

= Les étapes =

① #Dépalettiser la palette et utiliser

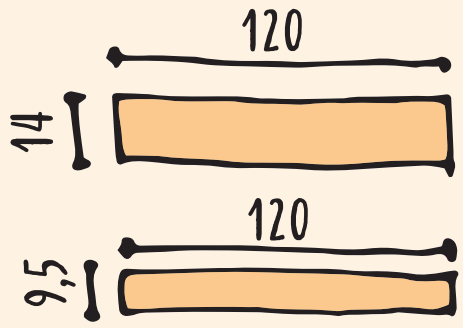



4 cubes

② Découper les différentes parties

le plateau :

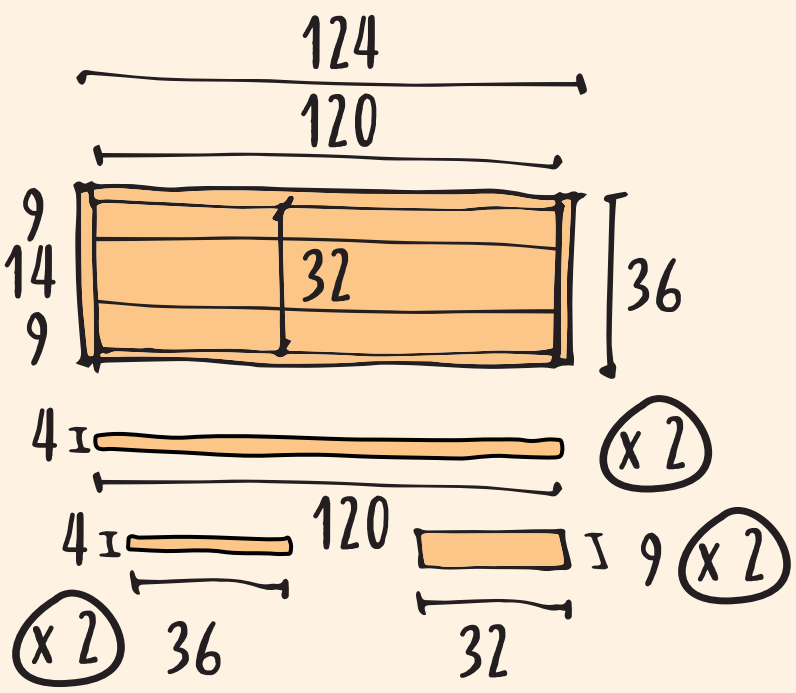

les pieds:

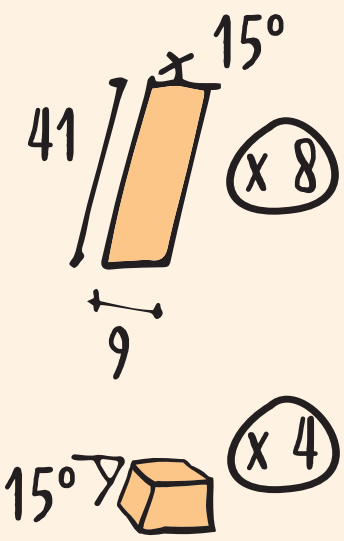

le cadre :

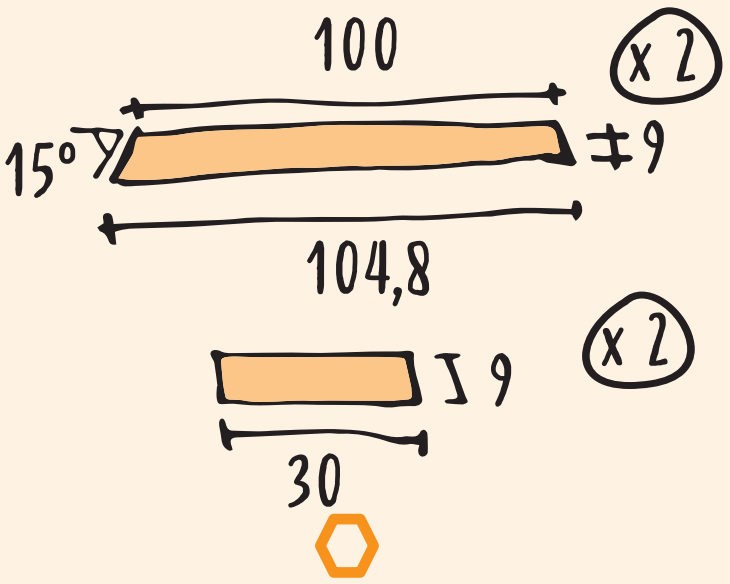

③ Assembler les diff. parties en collant et vissant

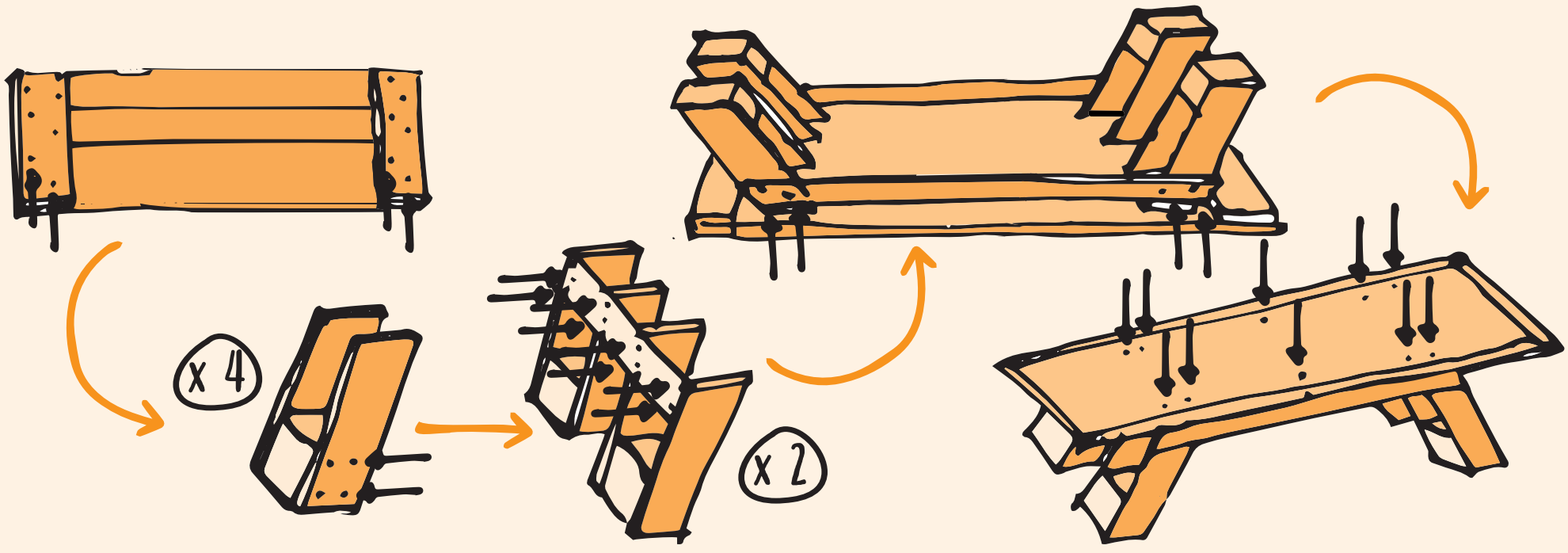

Points sécurité : bien suivre les consignes de sécurité des fiches compétences