La Raffinerie
LE TIERS-LIEU SOUS LES FILAOS

chaise haute en palette

COÛT MATIÈRE PREMIÈRE



QUANTITÉ DE DÉCHETS ÉVITÉS



TEMPS DE RÉALISATION



AGE MINIMUM

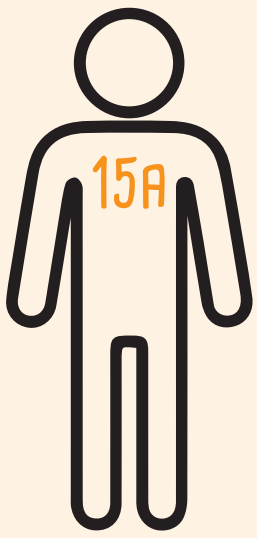

DIFFICULTÉ





DATE // DÉC 2023
AUTEUR // JULIEN GAILLOT
CONTACT // CONTACT@LARAFFINERIE.RE

LES UTILISATEUR.ICES DE CETTE FICHE S'ENGAGENT À RESPECTER LES RÈGLES ÉLÉMENTAIRES DE SÉCURITÉ - UTILISATION LIBRE

Fiche Tuto — chaise haute en palette — Brico-11

- Compétences -

#Dépalettiser

#Travailler la palette

- Matériaux -

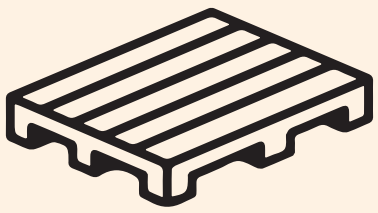

1 x #palette type EUR

- Matériels -

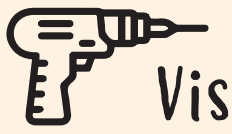

Visseuse



x 35 vis 4 x 60



Colle à bois

= Les étapes =

① #Dépalettiser la palette et utiliser

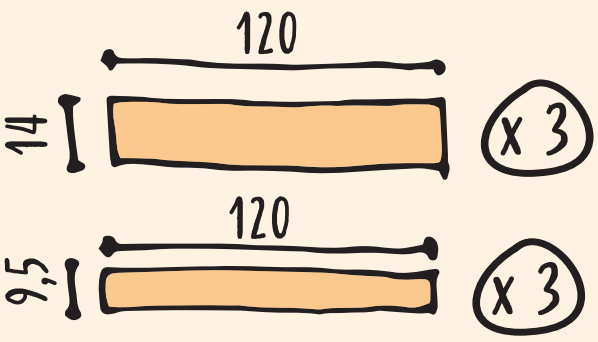

② découper les différentes parties

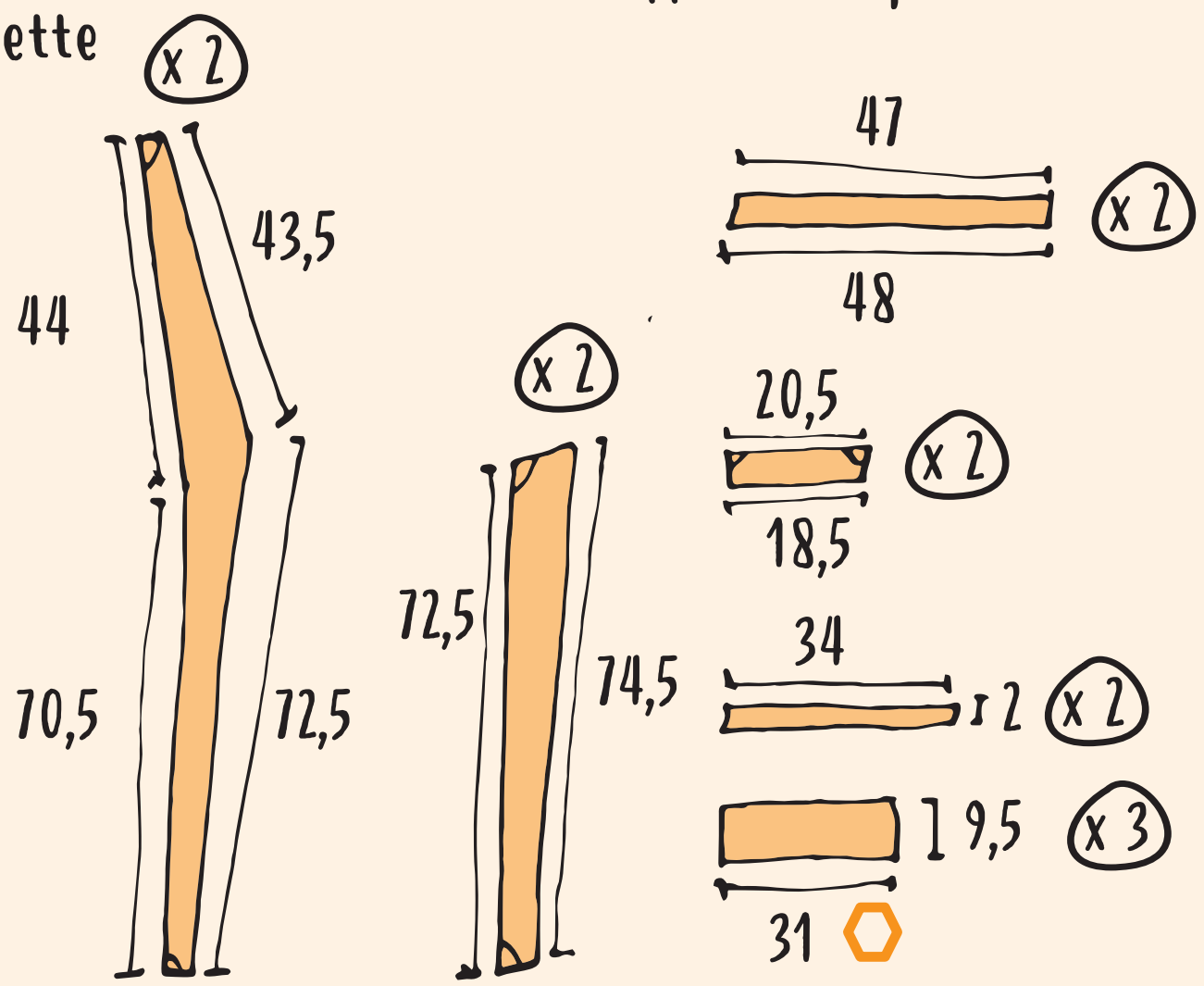

③ Assembler en collant / vissant



Points sécurité : bien suivre les consignes de sécurité des fiches compétences