La Raffinerie
LE TIERS-LIEU SOUS LES FILAOS

Tee shirt à lanière

COÛT MATIÈRE PREMIÈRE



TEMPS DE RÉALISATION



QUANTITÉ DE DÉCHETS ÉVITÉS



AGE MINIMUN

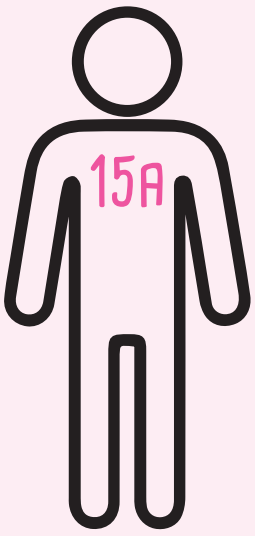

DIFFICULTÉ





DATE // JUIN 2026
AUTEUR // CLAIRE MEZAILLES
CONTACT // CONTACT@LARAFFINERIE.RE

LES UTILISATEUR.ICES DE CETTE FICHE S'ENGAGENT À RESPECTER LES RÈGLES ÉLÉMENTAIRES DE SÉCURITÉ - UTILISATION LIBRE

Fiche Tuto

Tee shirt à lanière

Cout-12

= Compétences =

Utilisation machine à coudre
Base de la couture

= Matériaux =

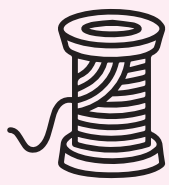
fils à coudre


tissus


tee-shirt

= Matériels =

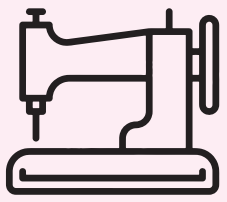
machine à coudre


ciseaux


règle


stylo

= Les étapes =

① Recupérer un tee shirt ample uni et un morceau detissu à motif couleur

② Tracer des bandes de tissu sur textile avec craie textile ou stylo bic

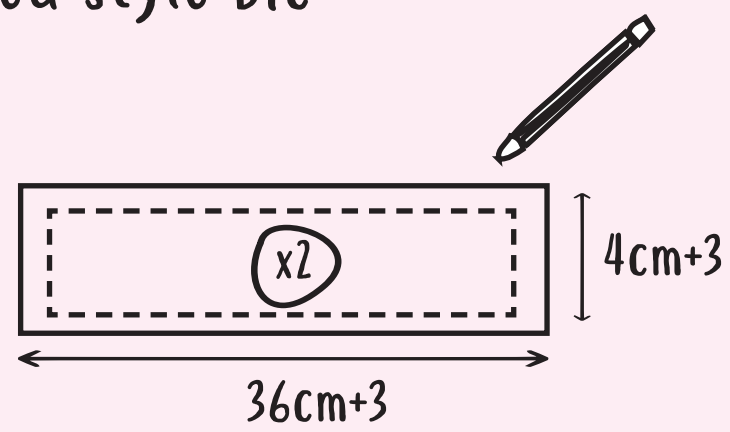

③ Couper les deux bandes avec gros ciseaux

④ Epingler sur le tee shirt les morceaux de tissu sur les 2 manches après avoir racourci celles ci en les repliants sur elles même

⑤ Couper lanière directement sur le tee shirt tout les 2 cm avec gros ciseaux

⑥ repasser les manches et les lanières

<u>Bonus : (non obligatoire)</u>
utiliser un tee sirt que l'on porte d'habitude que l'on posera en supperposition du tee shirt sur lequel on travail afin que celui ci soit cintré à notre taille.