La Raffinerie
LE TIERS-LIEU SOUS LES FILAOS

Tee shirt mixte

COÛT MATIÈRE PREMIÈRE



TEMPS DE RÉALISATION



QUANTITÉ DE DÉCHETS ÉVITÉS



AGE MINIMUN

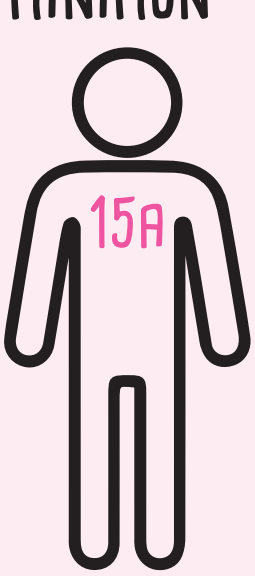

DIFFICULTÉ





DATE // JUIN 2026
AUTEUR // CLAIRE MEZAILLES
CONTACT // CONTACT@LARAFFINERIE.RE

CC BY NY SA
LES UTILISATEUR.ICES DE CETTE FICHE S'ENGAGENT À RESPECTER LES RÈGLES ÉLÉMENTAIRES DE SÉCURITÉ - UTILISATION LIBRE

Fiche Tuto

Tee shirt mixte

Cout-14

= Compétences =

Utilisation machine à coudre
Base de la couture

= Matériaux =

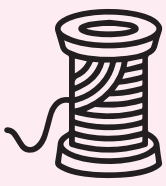
fils à coudre


tissus


tee-shirt

= Matériels =

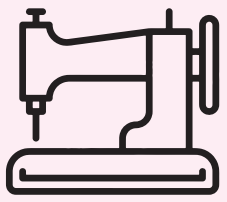
machine à coudre


ciseaux


règle


stylo

= Les étapes =

① Recupérer un tee shirt uni et un morceau de tee shirt à motif couleur

② Tracer un rectangle pour la poche et deux bandes pour habiller les manches avec craie textile ou stylo bic


plier x2

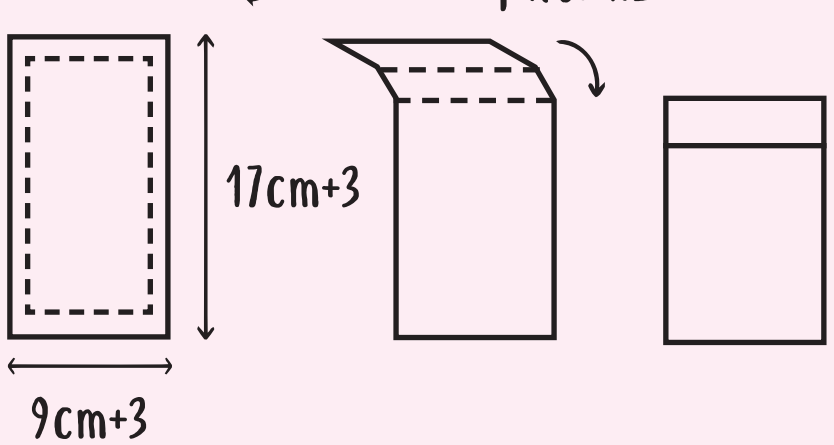

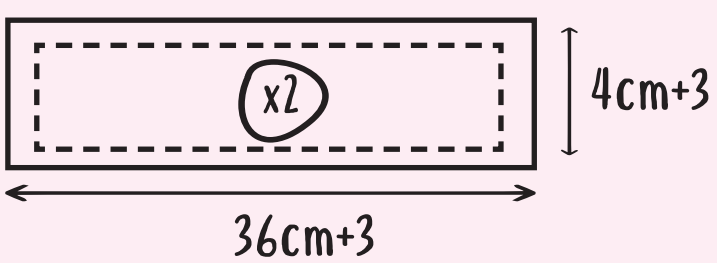

③ Couper la poche et les bandes des manches avec gros ciseaux

④ Epingler sur le tee shirt la poche et les morceaux de tissu sur les 2 manches après avoir racourci celles ci en les repliants sur elles même

⑤ Repasser et coudre les différentes pièces sur le tee shirt

<u>Bonus : (non obligatoire)</u>
utiliser un tissu à motif imprimer des deux côtés comme le wax. Possibilé de prendre un morceau de tissu sur un vêtement de seconde main.